asia milli size series

センター角フランジトリプルタイプ

flange triple type

構成部品材質

- ◆ 外　筒　　ＳＵＪ２（高炭素軸受鋼）
- ◆ 保持器　　POM（合成樹脂）/SUS304
- ◆ 鋼　球　　ＳＵＪ２（高炭素軸受鋼）
- ◆ シール　　ニトリルゴム
- ◆ 止め輪　　バネ鋼

型式表示 HKC-20TUU

- ◆ HKC-ＴＵＵ センター角フランジトリプルタイプ
- ◆ 20　　内径寸法
- ◆ Ｕ　　片シール
- ◆ ＵＵ　　両シール
- ◆ 無記号　　シールなし
- ◆TUU　　樹脂保持器/表面はメッキなし
- ◆TAUU　　樹脂保持器/表面は無電解ニッケルメッキ
- ◆TMUU　　ステンレス保持器/表面はメッキなし
- ◆TAMUU　　ステンレス保持器/表面は無電解ニッケルメッキ

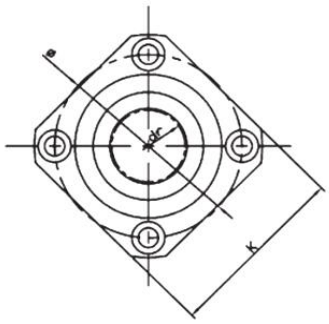

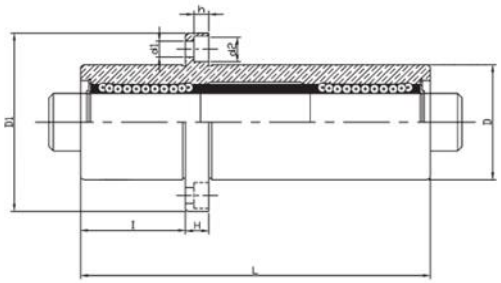

型　式	玉列数	主要寸法と許容差														直角度	同軸度	基本定格荷重		質量
		内　径		外　径		全　長		フランジ位置	フランジ				取付穴							
両シール		ｄｒ	許容差	D	許容差	L	許容差	l	D1	K	H	φ	d1	d2	h	(最大)	(最大)	C	Co	
		(mm)	(mm)	(mm)	(mm)	(mm)	(mm)	(mm)	(mm)	(mm)	(mm)	(mm)	(mm)	(mm)	(mm)	(mm)	(mm)	(kgf)	(kgf)	(g)
HKC-12TAUU	4	12	0 -0.015	26	0 -0.016	86	±0.30	28	46	35	6	36	4.5	7.5	4.1	0.02	0.02	83	160	228
HKC-13TAUU	4	13		28		92		30	48	37	6	38	4.5	7.5	4.1			83	160	286
HKC-16TAUU	5	16		32	0 -0.019	105		35	54	42	8	43	5.5	9	5.1	0.025	0.025	126	240	376
HKC-20TAUU	5	20	0 -0.018	40		120		40	62	50	8	51	5.5	9	5.1			143	280	714
HKC-25TAUU	6	25		45		167		55	74	58	10	60	6.6	11	6.1			159	320	1163
HKC-30TAUU	6	30		52	0 -0.022	184		61	82	64	10	67	6.6	11	6.1			254	560	1543
HKC-35TAUU	6	35	0 -0.021	60	-	200		67	96	75	13	78	9	14	8.1	0.03	0.03	270	640	2400
HKC-40TAUU	6	40		65		230		77	101	80	13	83	9	14	8.1			350	820	2510